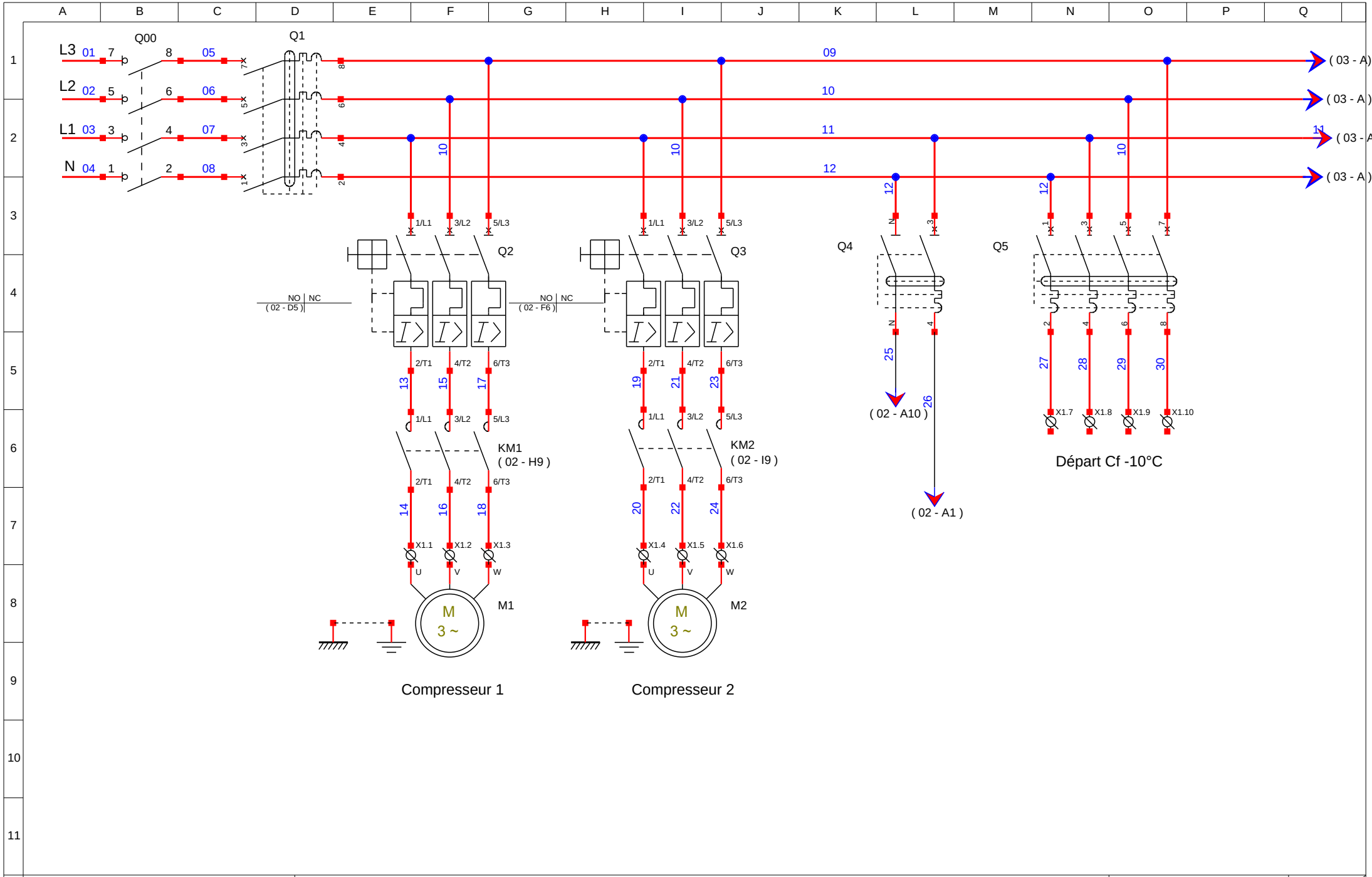

Lycée E. LABBE DOUAI	1 ETAGE DE COMPRESSION 2 ETAGE DE TEMPERATURE AVEC RECUPERATION DE CHALEUR	Dessiné le : AVRIL 2006 Modifié le : Par : DELCOURT P.	01
	Puissance compresseurs		07

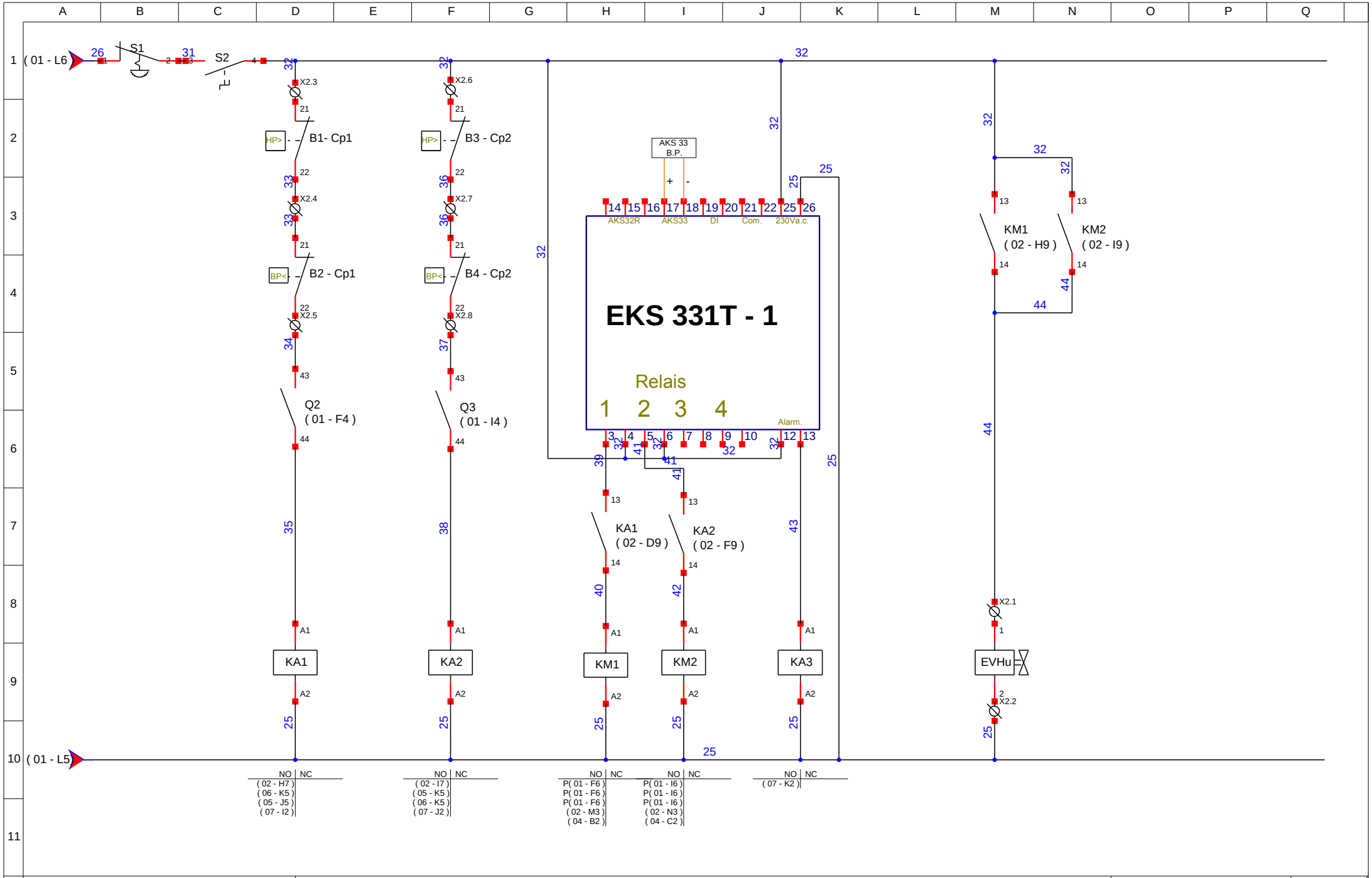

Lycée E. LABBE DOUAI	1 ETAGE DE COMPRESSION 2 ETAGE DE TEMPERATURE AVEC RECUPERATION DE CHALEUR	Dessiné le : AVRIL 2006 Modifié le : Par : DELCOURT P.	02
	Commande compresseurs		07

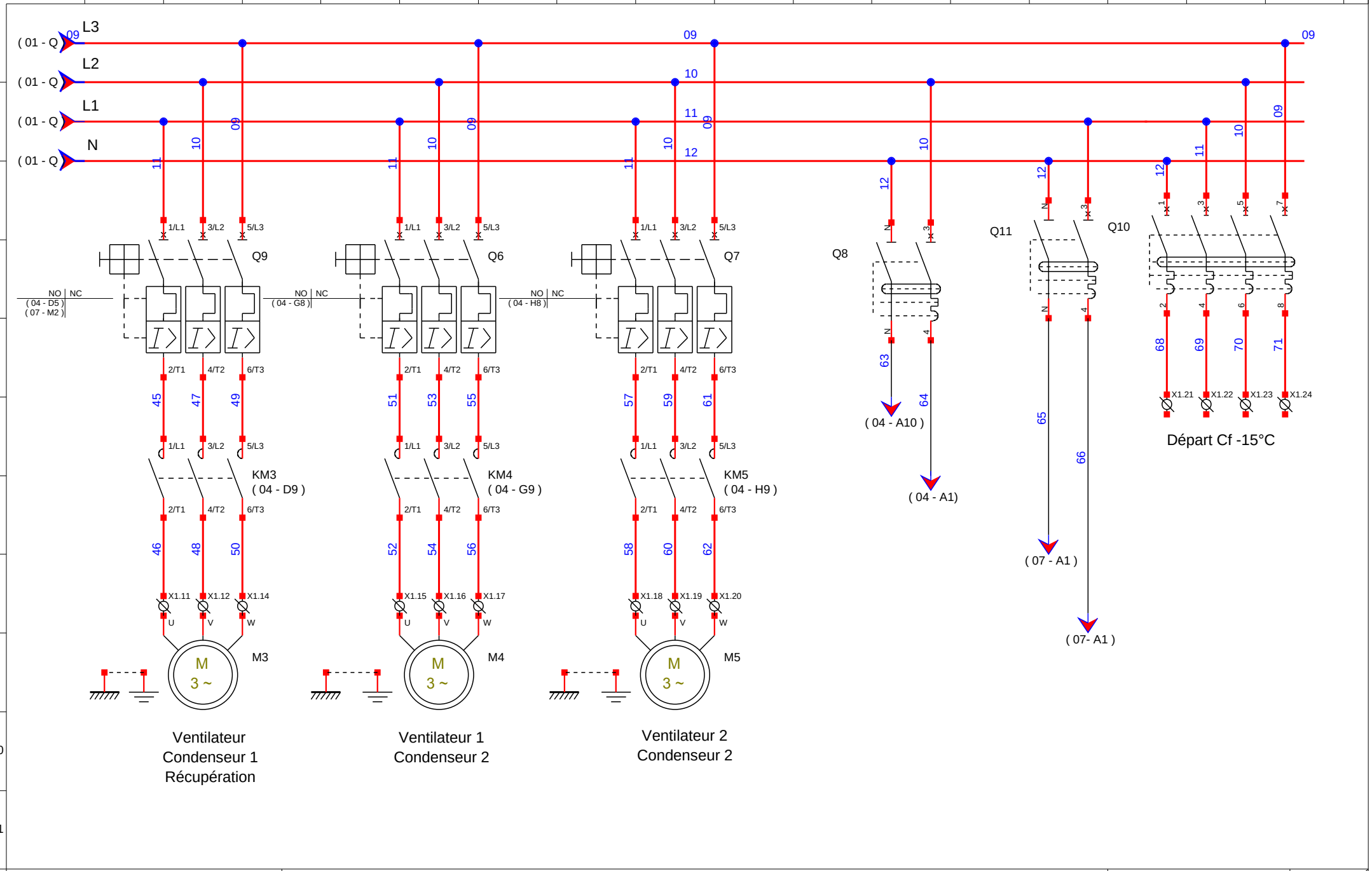

Lycée E. LABBE DOUAI	1 ETAGE DE COMPRESSION 2 ETAGE DE TEMPERATURE AVEC RECUPERATION DE CHALEUR	Dessiné le : AVRIL 2006 Modifié le : Par : DELCOURT P.	03
	Puissance condenseurs		07

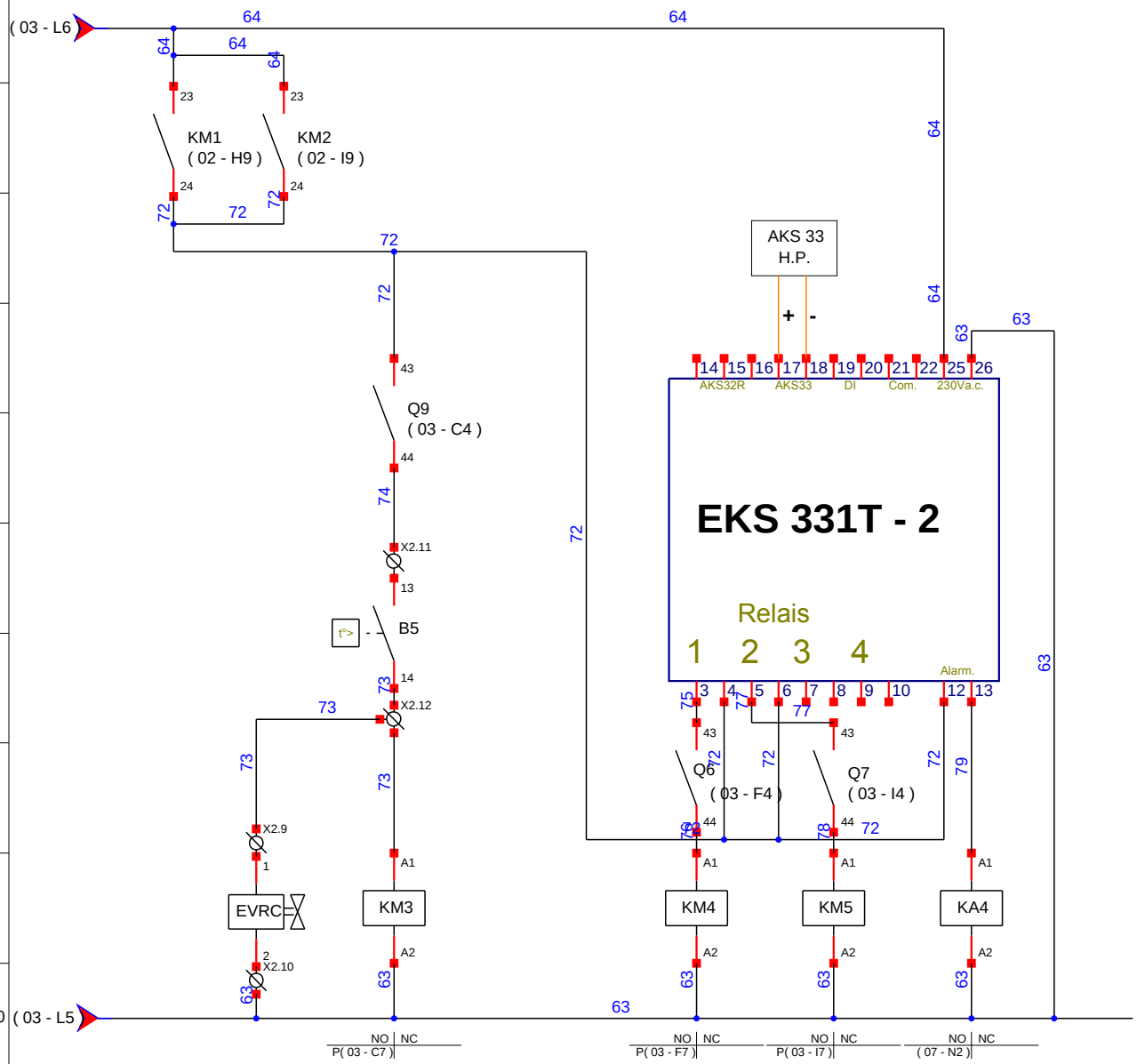

Lycée E. LABBE DOUAI	1 ETAGE DE COMPRESSION 2 ETAGE DE TEMPERATURE AVEC RECUPERATION DE CHALEUR	Dessiné le : AVRIL 2006 Modifié le : Par : DELCOURT P.	04 / 07
	Commande condenseurs		

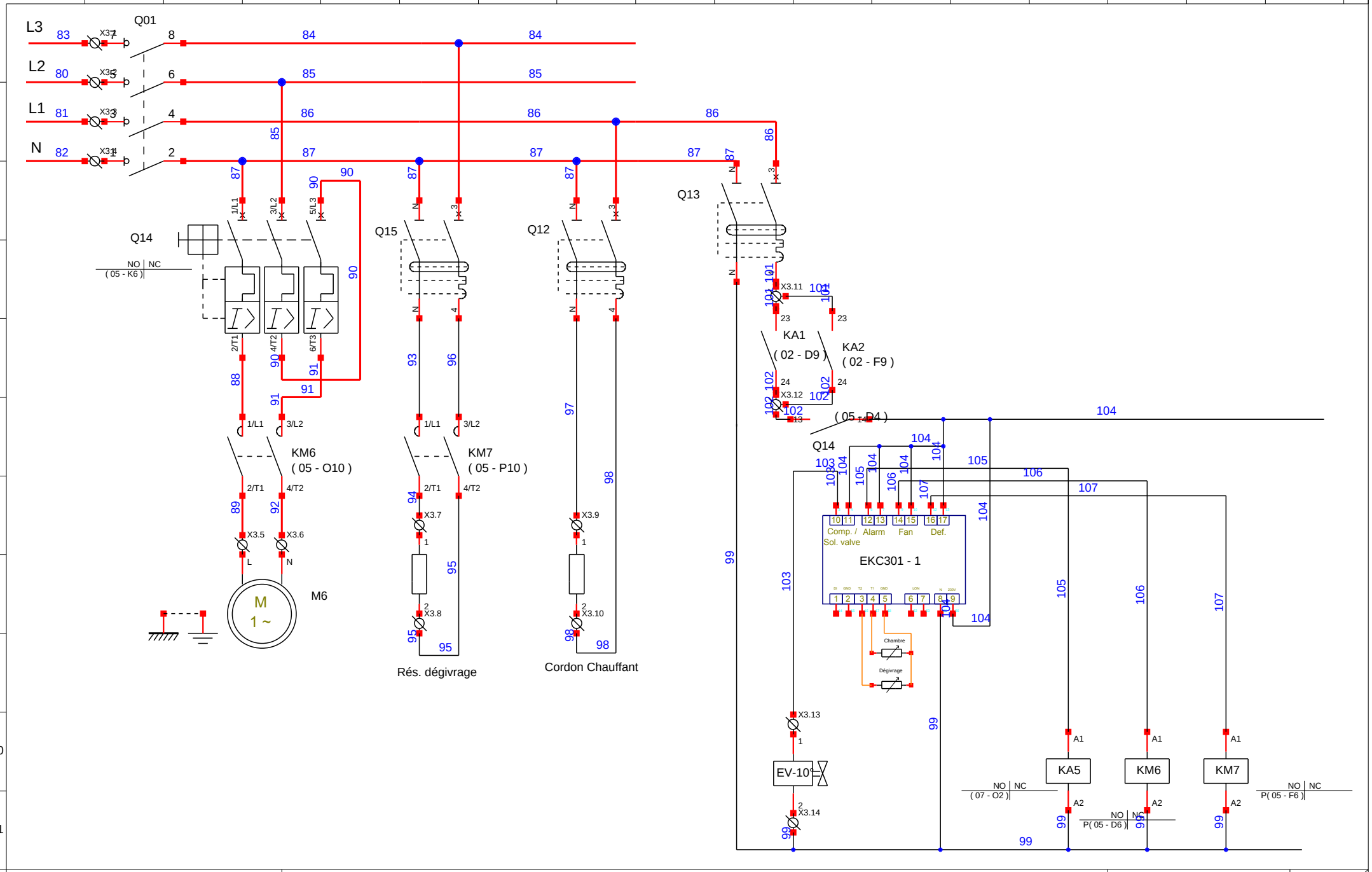

Lycée E. LABBE DOUAI	1 ETAGE DE COMPRESSION 2 ETAGE DE TEMPERATURE AVEC RECUPERATION DE CHALEUR	Dessiné le : AVRIL 2006 Modifié le : Par : DELCOURT P.	05
	Puissance et Commande Chambre à -10°C		07

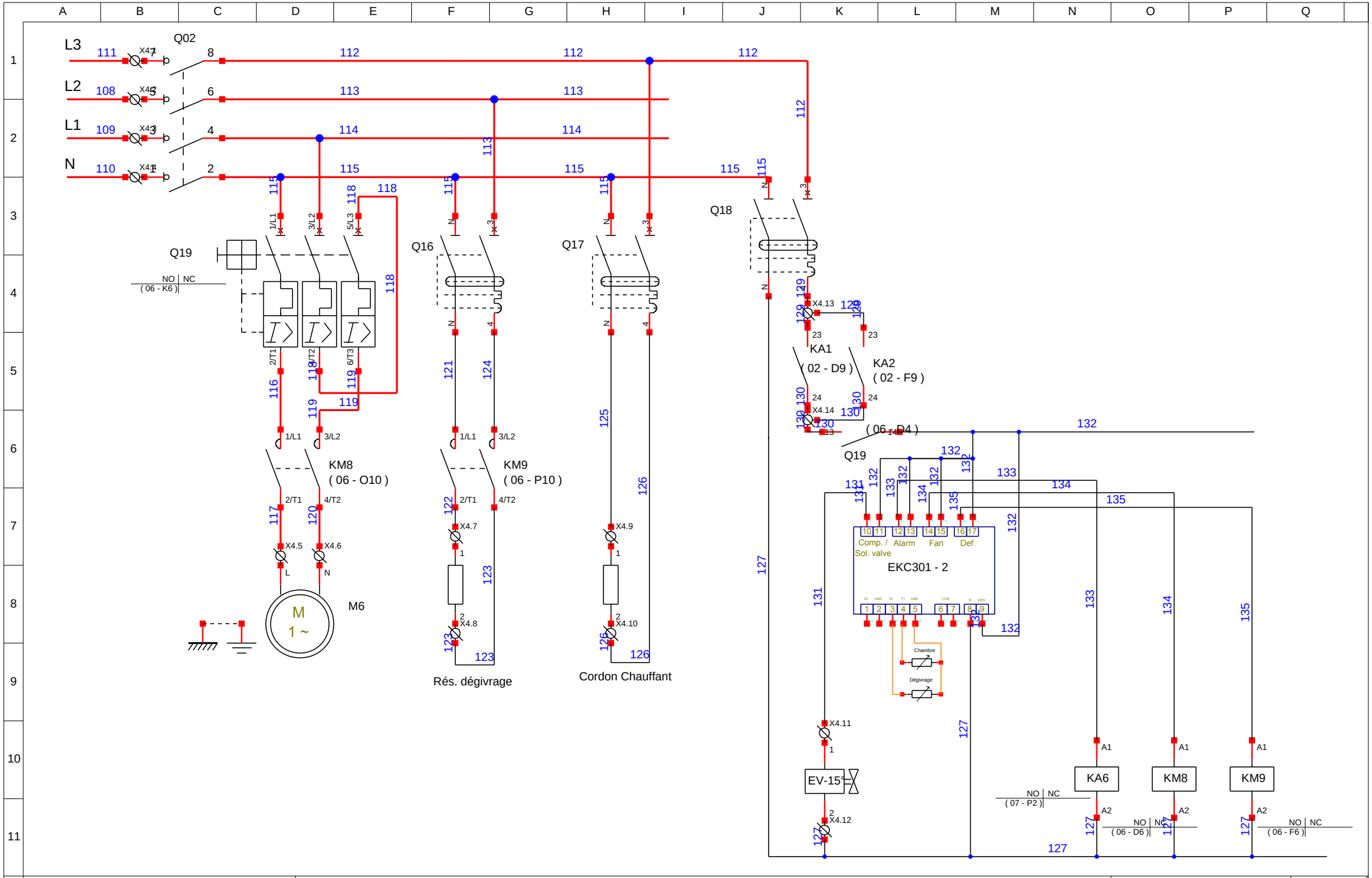

Lycée E. LABBE DOUAI	1 ETAGE DE COMPRESSION 2 ETAGE DE TEMPERATURE AVEC RECUPERATION DE CHALEUR	Dessiné le : AVRIL 2006 Modifié le : Par : DELCOURT P.	06
	Puissance et Commande Chambre à -15°C		07

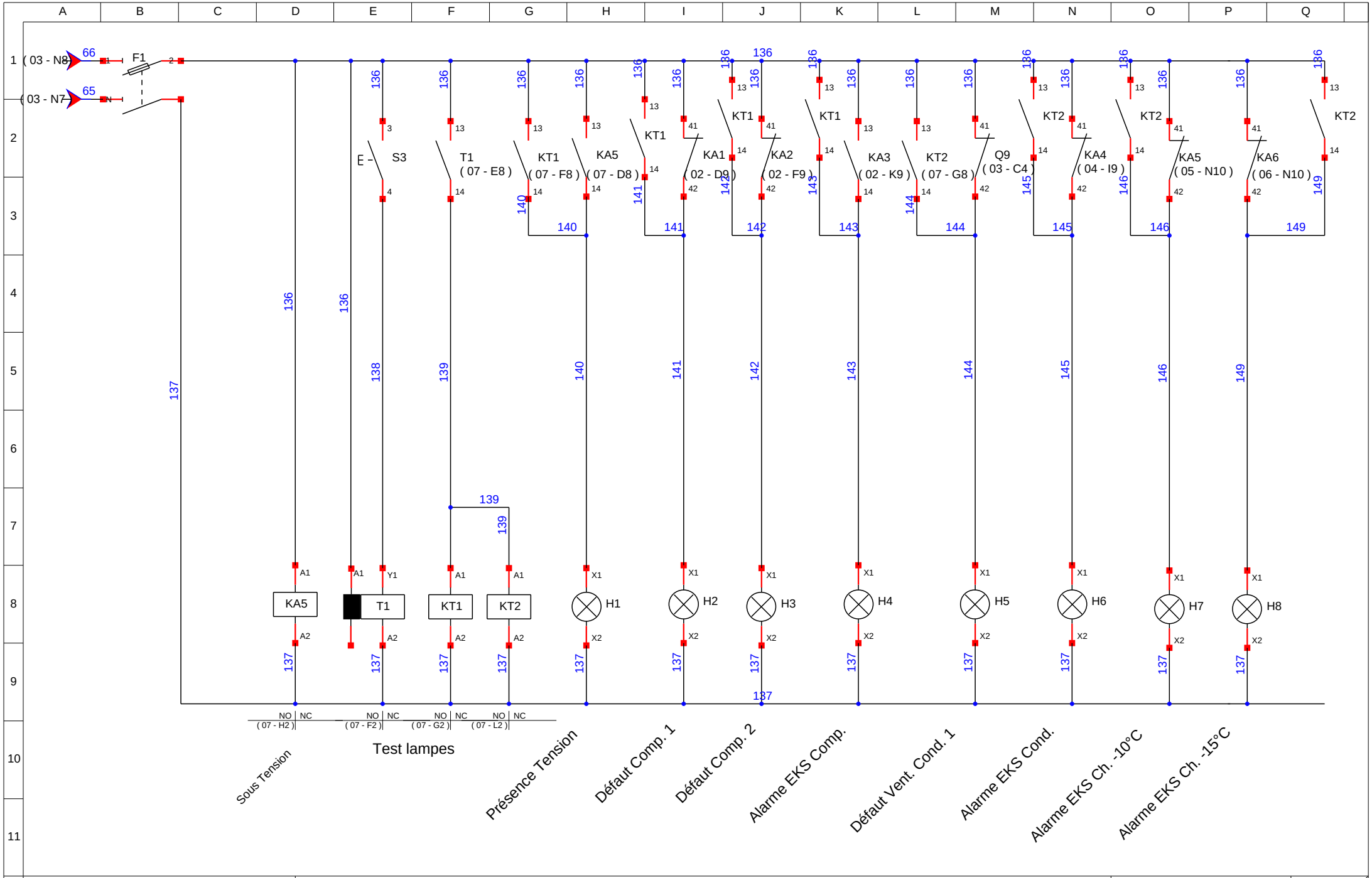

Lycée E. LABBE DOUAI	1 ETAGE DE COMPRESSION 2 ETAGE DE TEMPERATURE AVEC RECUPERATION DE CHALEUR	Dessiné le : AVRIL 2006 Modifié le : Par : DELCOURT P.	07
	Voyants		07